Чиллеры для работы с выносными конденсаторами LEE 1452 - 2582 VV/Y



R134A

> **Два типа исполнения:**

- только охлаждение (LEE);
- только охлаждение, особо малошумное исполнение (LEE/SSL).

> **Хладагент: R134A**

> **6 типоразмеров производительностью от 1282 до 2060 кВт**

КОНСТРУКЦИЯ КОРПУСА

> Несущий корпус из оцинкованной стали с порошковым полиэфирным покрытием. Оптимальное расположение компонентов для удобного и быстрого обслуживания

КОМПРЕССОРЫ

> Полугерметичные винтовые компрессоры со встроенным маслоотделителем, подогревателем картера, указателем уровня масла и запорными клапанами. Встроенная защита двигателя от перегрева

ИСПАРИТЕЛЬ

> Кожухотрубное исполнение. Два независимых контура на стороне хладагента, и один — на стороне воды

СИСТЕМА УПРАВЛЕНИЯ

> Панель с электроаппаратурой, включающая в себя сблокированный с дверцей вводной выключатель, предохранители, устройства защиты двигателей компрессоров от перегрузки, зажимы для внешних подключений, промежуточные реле, контроллер

> Функции микропроцессорного контроллера: постоянная индикация рабочего состояния чиллера; индикация заданной и фактической температуры воды; индикация сработавшего устройства защиты в случае частичной или полной блокировки агрегата

ХОЛОДИЛЬНЫЙ КОНТУР

> Два независимых контура. Компоненты: терморегулирующий вентиль с внешним выравниванием; клапан с электроприводом в жидкостной линии (для откачки); фильтр-осушитель; индикатор уровня хладагента и содержания влаги; реле высокого и низкого давления (нерегулируемые); предохранительный клапан

> Компоненты водяного контура: испаритель, датчик температуры, датчик системы защиты от замораживания, ручной воздуховыпускной клапан, сливной клапан

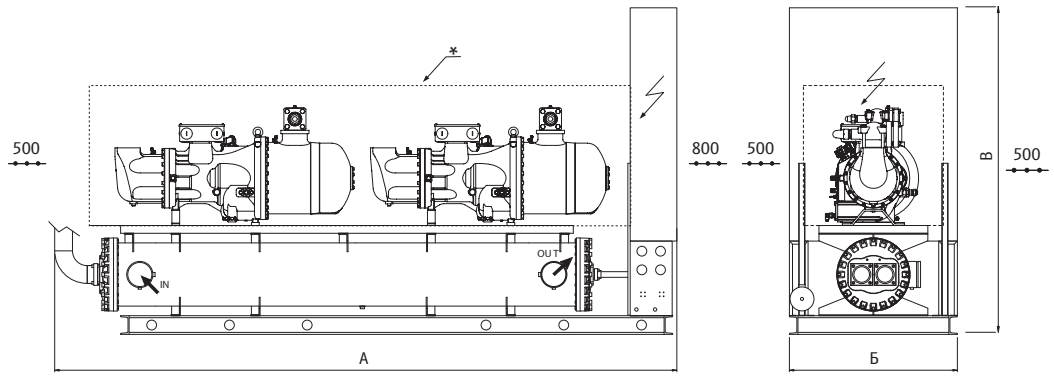

Сервисное пространство

* Особо низкошумная версия SSL

Типоразмер	Охлаждение		Компрессоры		Испаритель			Электрические характеристики			Патрубки для подключения выносного конденсатора. Линия всасывания, мм	Патрубки подключения выносного конденсатора. Линия нагнетания, мм	Уровень звукового давления**	
	Холодопроизводительность*, кВт	Потребляемая мощность*, кВт	Количество, шт	Холодильный контур, шт.	Расход воды, л/с	Гидравлическое сопротивление, кПа	Патрубки водяного контура, DN	Электропитание, В/фаз/Гц	Максимальный рабочий ток, А	Максимальный пусковой ток, А			Стандартное исполнение, дБА	Особо низкошумное исполнение SSL, дБА
1452	1282	364	2	2	61,25	52	200	400/3/50	818	1610	2×89	2×54	81	77
1612	1433	417	2	2	68,47	69	200		834	1479	2×89	2×54	82	78
1812	1535	447	2	2	73,34	75	250		801	1013	2×89	2×54	82	78
2052	1681	483	2	2	80,31	54	250		863	1045	2×89	2×64	83	79
2292	1833	528	2	2	87,58	62	250		1032	1129	2×108	2×64	84	80
2582	2060	599	2	2	98,42	86	250		1144	1365	2×108	2×64	85	81

* Температура охлаждаемой воды: от +12 до +7 °С, температура конденсации +50 °С.

** Уровень звукового давления измерен в свободном звуковом поле на расстоянии 1 м от агрегата (со стороны всасывания) и 1,5 м от опорной поверхности. Измерения выполнены в соответствии с требованиями стандарта ГОСТ Р ИСО 3744-2013 .

Типоразмер	Габариты STD				Габариты SSL			
	Транспортировочная масса, кг	А, мм	Б, мм	В, мм	Транспортировочная масса, кг	А, мм	Б, мм	В, мм
1452	4530	5100	1080	2100	5030	5100	1080	2100
1612	4600	5100	1080	2100	5100	5100	1080	2100
1812	4560	6000	1400	2100	5550	6000	1450	2200
2052	6020	6000	1400	2100	6420	6000	1450	2200
2292	6055	6000	1400	2200	7655	6000	1500	2300
2582	6640	6000	1400	2200	8010	6000	1500	2300